FENETRE & FAÇADE

VOLET PLIANT DE SÉCURITÉ ROBUSTE EN ALUMINIUM RÉSISTANT AUX CHOCS.

SECURE FL1000

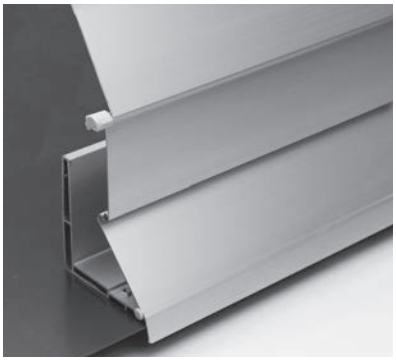

Lames larges

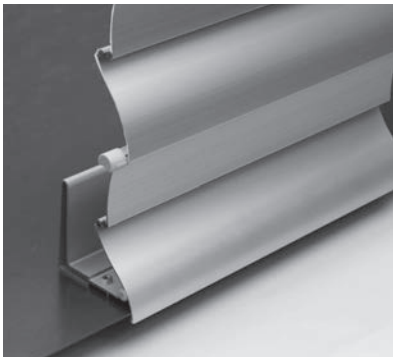

Bombee

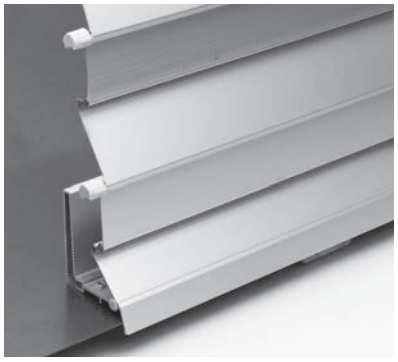

Etroites

- Tablier massif en aluminium avec épaisseur de paroi de 1.2–1.5 mm
- Verrouillage automatique du tablier dans n'importe quelle position grâce à l'entraînement par chaîne latérale
- Chaque situation de montage est possible grâce aux trois largeurs de lamelles
- La lame finale n'offre aucune surface d'attaque en mode fermé
- Peut aussi servir de protection contre les balles qui pourraient endommager les vitres

	min.	50 cm
	max.	350 cm
	min.	50 cm
	max.	300 cm

Indication des mesures techniques en millimètres

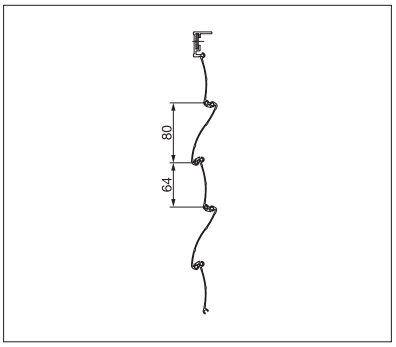

Lames larges

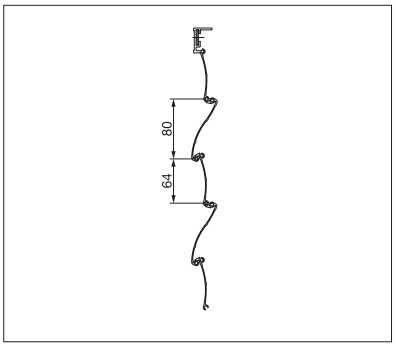

Bombee

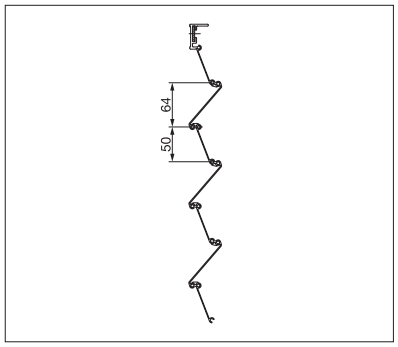

Etroites

SECURITY APPROVED

5 YEARS STOBAG WARRANTY

ENREGISTREMENT NÉCESSAIRE

COLORS

Découvrez les nombreuses possibilités dans le choix des coloris de châssis.

ELECTRICS

Confort accru grâce à l'automatisation, aux systèmes de commande et aux solutions d'éclairage.

Plus d'informations sur www.stobag.com

STOBAG

Art.# **257662** – 2021-03 – © STOBAG – Sous réserve de modifications. Selon le pays ou la région, les caractéristiques techniques, l'étendue de la livraison, les conditions de garantie, le design et la disponibilité peuvent différer des indications faites au présent document.